MED-RX® Oral/Enteral Syringe with ENFit® Low Dose Tip Instructions for Use

INDICATIONS

This device is designed for use as a dispenser, a measuring device, and a fluid transfer device. It is used to deliver fluids to patients through enteral extension sets and feeding tubes or orally. This product is designed to connect with ENFit® connectors. It is intended for use by medical professionals on all patient populations.

CONTRAINDICATIONS

1. The syringe is not intended for parenteral use.
2. The syringe is not designed for use with Luer syringes, including Luer Lock and Luer Slip, or friction fit connections.

CAUTIONS

1. Oral/enteral syringes are for one time use only.
2. Tip caps are a potential choking hazard. Keep out of reach of children.
3. During filling and air bubble removal from the tip, there is the potential for excess fluid to pool in the moat (Figure.1). Users should check for this and use an aseptic means to remove any excess fluid in the moat (Figure.1) prior to use.

DIRECTIONS

1. Follow medical professional instructions or hospital protocol in opening package and use of contents. When filling always use a technique that will minimize infection.
2. Fully depress the plunger before filling oral/enteral syringe. Draw liquid (for feeding/medication) into syringe.
3. To expel excess air bubbles, hold syringe with tip pointing up. Flick the side of syringe to cause bubbles to rise toward tip. Draw back slightly on plunger, then push plunger upward to eject air in barrel and tip. Repeat until bubbles are eliminated.
4. When filling and for air expulsion it is highly recommended that the syringe be connected to an ENFit® compatible medication bottle adapter or draw-up straw. This will greatly reduce the chance of fluid pooling in the moat (Figure.1)
5. Place the orange cap and label on the syringe until ready for use (label not provided).
6. Fluid should be administered using sets and feeding tubes with a compatible ENFit® male connector.

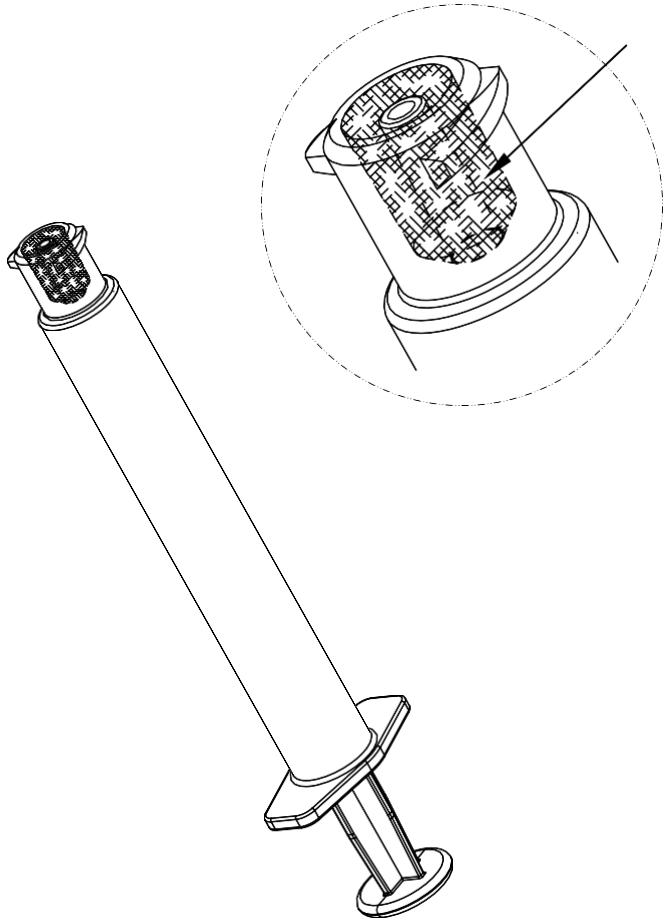

Figure. 1

MED-RX® Oral/Enteral Syringe with ENFit Low Dose Tip Instructions for Use

Product Code (NON-STERILE)	Description
54-4001	1cc ORAL SYRINGE NON-STERILE, ENFit® ENTERAL ORANGE SYRINGE W/ LOW DOSE TIP
54-4003	3cc ORAL SYRINGE NON-STERILE, ENFit® ENTERAL ORANGE SYRINGE W/ LOW DOSE TIP
54-4005	5cc ORAL SYRINGE NON-STERILE, ENFit® ENTERAL ORANGE SYRINGE W/ LOW DOSE TIP
55-4201	1cc ORAL SYRINGE NON-STERILE, BULK, ENFit® ENTERAL ORANGE SYRINGE W/ LOW DOSE TIP
55-4203	3cc ORAL SYRINGE NON-STERILE, BULK, ENFit® ENTERAL ORANGE SYRINGE W/ LOW DOSE TIP
55-4205	5cc ORAL SYRINGE NON-STERILE, BULK, ENFit® ENTERAL ORANGE SYRINGE W/ LOW DOSE TIP
54-4301	1cc ORAL SYRINGE NON-STERILE, ENFit® ENTERAL AMBER SYRINGE W/ LOW DOSE TIP
54-4303	3cc ORAL SYRINGE NON-STERILE, ENFit® ENTERAL AMBER SYRINGE W/ LOW DOSE TIP
54-4305	5cc ORAL SYRINGE NON-STERILE, ENFit® ENTERAL AMBER SYRINGE W/ LOW DOSE TIP
55-4401	1cc ORAL SYRINGE NON-STERILE, 10-PACK, ENFit® ENTERAL AMBER SYRINGE W/ LOW DOSE TIP
55-4403	3cc ORAL SYRINGE NON-STERILE, 10-PACK, ENFit® ENTERAL AMBER SYRINGE W/ LOW DOSE TIP
55-4405	5cc ORAL SYRINGE NON-STERILE, 10-PACK, ENFit® ENTERAL AMBER SYRINGE W/ LOW DOSE TIP
55-4301	1cc ORAL SYRINGE NON-STERILE, BULK, ENFit® ENTERAL AMBER SYRINGE W/ LOW DOSE TIP
55-4303	3cc ORAL SYRINGE NON-STERILE, BULK, ENFit® ENTERAL AMBER SYRINGE W/ LOW DOSE TIP
55-4305	5cc ORAL SYRINGE NON-STERILE, BULK, ENFit® ENTERAL AMBER SYRINGE W/ LOW DOSE TIP
57-4001	1cc ORAL SYRINGE NON-STERILE, BULK, ENFit® ENTERAL PURPLE SYRINGE W/ LOW DOSE TIP
57-4003	3cc ORAL SYRINGE NON-STERILE, BULK, ENFit® ENTERAL PURPLE SYRINGE W/ LOW DOSE TIP
57-4005	5cc ORAL SYRINGE NON-STERILE, BULK, ENFit® ENTERAL PURPLE SYRINGE W/ LOW DOSE TIP

Single Use Only. Do not reuse.

LOT Lot Information

NON STERILE Non-sterile

Not made with natural rubber latex.
Not made with di (2-ethyl hexyl) phthalate (DEHP).
Not made with bisphenol A (BPA).
ENFit® is a federally registered trademark of GEDSA, used with permission.

chs®
2760 Brighton Road, Oakville, ON
Canada L6H 5T4, www.chsltd.com

MED-RX® Mode d’emploi pour seringue orale/entérale ENFit® avec embout à faible dose

INDICATIONS

Ce dispositif est conçu pour être utilisé comme distributeur, dispositif de mesure et dispositif de transfert de fluides. Il est utilisé pour administrer des fluides aux patients par le biais de rallonges entérales et de tubes d’alimentation ou par voie orale. Ce produit est conçu pour être raccordé aux connecteurs ENFit®. Il est destiné à être utilisé par les professionnels de la santé sur toutes les populations de patients.

CONTRE-INDICATIONS

1. La seringue n’est pas destinée à un usage parentéral.
2. La seringue n’est pas conçue pour être utilisée avec des seringues Luer, y compris Luer Lock et Luer Slip, ou des raccords à friction.

MISES EN GARDE

1. Les seringues orales/entérales ne doivent être utilisées qu’une seule fois.
2. Les embouts présentent un risque d’étouffement. Gardez hors de la portée des enfants.
3. Pendant le remplissage et l'élimination des bulles d'air de l'embout, il est possible qu'un excès de liquide s'accumule dans la douve (Figure 1). Les utilisateurs doivent vérifier ce phénomène et utiliser un moyen aseptique pour éliminer tout excès de liquide dans la douve (Figure 1) avant l'utilisation.

MODE D’EMPLOI

1. Suivez les instructions d’un professionnel de la santé ou le protocole de l’hôpital pour ouvrir l’emballage et utiliser le contenu. Lors du remplissage, utilisez toujours une technique qui minimise l'infection.
2. Enfoncez complètement le piston avant de remplir la seringue orale/entérale. Aspirez le liquide (pour l’alimentation/administrer le médicament) dans la seringue.
3. Pour expulser l’excès de bulles d’air, tenez la seringue avec l’embout dirigé vers le haut. Donnez un coup sur le côté de la seringue pour faire monter les bulles vers l’embout. Tirez légèrement sur le piston, puis poussez le piston vers le haut pour éjecter l'air dans le cylindre et l'embout. Répétez l’opération jusqu’à ce que les bulles soient éliminées.
4. Lors du remplissage et pour l'expulsion de l'air, il est vivement conseillé de connecter la seringue à un adaptateur de flacon de médicaments compatible avec ENFit® ou à une paille d’aspiration. Cela réduira considérablement le risque d'accumulation de liquide dans les douves (Figure 1).
5. Placez le capuchon orange sur la seringue et étiquetez-la jusqu’à ce qu’elle soit prête à l’emploi (étiquette non fournie).
6. L’administration ne doit se faire qu’à l’aide de rallonges ENFit® et de tubes d’alimentation avec un connecteur mâle compatible avec ENFit®.

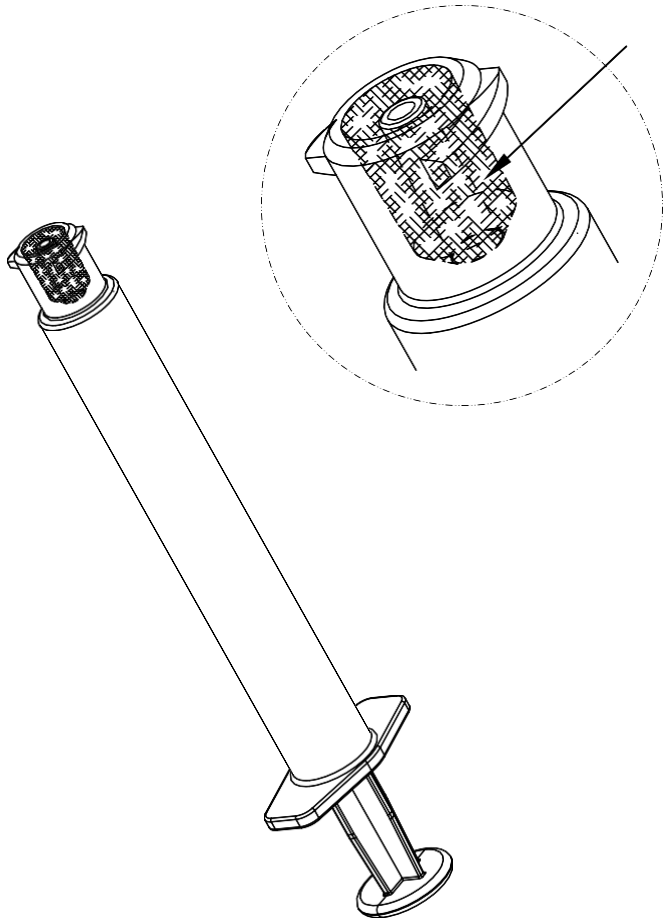

Figure. 1

MED-RX®

Mode d’emploi pour seringue orale/entérale ENFit® avec embout à faible dose

Product Code (NON-STERILE)	Description
54-4001	SERINGUE ORALE 1CC NON STÉRILE, SERINGUE ORANGE ENTÉRALE ENFit® AVEC EMBOUT À FAIBLE DOSE
54-4003	SERINGUE ORALE 3CC NON STÉRILE, SERINGUE ORANGE ENTÉRALE ENFit® AVEC EMBOUT À FAIBLE DOSE
54-4005	SERINGUE ORALE 5CC NON STÉRILE, SERINGUE ORANGE ENTÉRALE ENFit® AVEC EMBOUT À FAIBLE DOSE
55-4201	SERINGUE ORALE 1CC NON STÉRILE, VRAC, SERINGUE ORANGE ENTÉRALE ENFit® AVEC EMBOUT À FAIBLE DOSE
55-4203	SERINGUE ORALE 3CC NON STÉRILE, VRAC, SERINGUE ORANGE ENTÉRALE ENFit® AVEC EMBOUT À FAIBLE DOSE
55-4205	SERINGUE ORALE 5CC NON STÉRILE, VRAC, SERINGUE ORANGE ENTÉRALE ENFit® AVEC EMBOUT À FAIBLE DOSE
54-4301	SERINGUE ORALE 1CC NON STÉRILE, SERINGUE AMBRE ENTÉRALE ENFit® AVEC EMBOUT À FAIBLE DOSE
54-4303	SERINGUE ORALE 3CC NON STÉRILE, SERINGUE AMBRE ENTÉRALE ENFit® AVEC EMBOUT À FAIBLE DOSE
54-4305	SERINGUE ORALE 5CC NON STÉRILE, SERINGUE AMBRE ENTÉRALE ENFit® AVEC EMBOUT À FAIBLE DOSE
55-4401	SERINGUE ORALE 1CC NON STÉRILE, PAQUET DE 10, SERINGUE AMBRE ENTÉRALE ENFit® AVEC EMBOUT À FAIBLE DOSE
55-4403	SERINGUE ORALE 3CC NON STÉRILE, PAQUET DE 10, SERINGUE AMBRE ENTÉRALE ENFit® AVEC EMBOUT À FAIBLE DOSE
55-4405	SERINGUE ORALE 5CC NON STÉRILE, PAQUET DE 10, SERINGUE AMBRE ENTÉRALE ENFit® AVEC EMBOUT À FAIBLE DOSE
55-4301	SERINGUE ORALE 1CC NON STÉRILE, VRAC, SERINGUE AMBRE ENTÉRALE ENFit® AVEC EMBOUT À FAIBLE DOSE
55-4303	SERINGUE ORALE 3CC NON STÉRILE, VRAC, SERINGUE AMBRE ENTÉRALE ENFit® AVEC EMBOUT À FAIBLE DOSE
55-4305	SERINGUE ORALE 5CC NON STÉRILE, VRAC, SERINGUE AMBRE ENTÉRALE ENFit® AVEC EMBOUT À FAIBLE DOSE
57-4001	SERINGUE ORALE 1CC NON STÉRILE, VRAC, SERINGUE MAUVE ENTÉRALE ENFit® AVEC EMBOUT À FAIBLE DOSE
57-4003	SERINGUE ORALE 3CC NON STÉRILE, VRAC, SERINGUE MAUVE ENTÉRALE ENFit® AVEC EMBOUT À FAIBLE DOSE
57-4005	SERINGUE ORALE 5CC NON STÉRILE, VRAC, SERINGUE MAUVE ENTÉRALE ENFit® AVEC EMBOUT À FAIBLE DOSE

chs®
2760 Brighton Road, Oakville, ON
Canada L6H 5T4, www.chsltd.com